DOCK EQUIPMENT & INDUSTRIAL DOORS

Доковый прожектор LED 12 VDC

Доковый прожектор LED компании Loading Systems обеспечивает освещение всей длины транспортного средства.

Характеристики

- Потребление энергии на 84% меньше, чем у моделей 150W
- Тип LED имеет долгий эксплуатационный срок (в среднем 50.000 часов) и обеспечивает яркое равномерное освещение
- Подключение 12 вольт через трансформатор
- Встроенная ручка
- Водонепроницаемый корпус и твердотельный источник света
- Поворотный кронштейн может быть 2 видов: оцинкованный и окрашенный в цвет рал 1023 желтый
- В комплект поставки входит комплект с осветителем, поворотным кронштейном и проводами

Применение

Доковые прожекторы LED компании Loading Systems повышают уровень безопасности во время погрузочно-разгрузочных процессов. Они легко могут быть подключены к контактной коробке на стене или к пульту управления перегрузочным мостом, надувным док-шелтером или промышленными воротами.

Долгий срок службы и энергосбережение

Средний срок службы твердотельного источника света составляет 50.000 часов без замены лампы. Для работы докового прожектора LED компании Loading Systems необходимо всего 24W. В результате экономия энергии составляет 84% по сравнению с доковым прожектором с лампой накаливания 150W.

Материалы

Модульный доковый прожектор LED обеспечивает яркое и равномерное освещение транспортного средства по всей длине.

Корпус из черного пластика оборудован ручкой. Алюминиевый радиатор обеспечивает поток воздуха во время использования. Усиленные точки крепления.

В связи с тем, что источник света не содержит провод накаливания, прожектор LED обладает большой прочностью и даже при случайном столкновении остается неповрежденным.

Прочный корпус из литого алюминия окрашен в сигнальный желтый цвет для максимальной видимости либо оцинкован.

Установка

Доковый прожектор Loading Systems поставляется с поворотным кронштейном и проводами.

Для более безопасного использования доков, осветитель подключается через трансформатор на 12 вольт.

Номер продукта	Ширина (мм)	Высота (мм)	Длина (мм)	Поворотный рычаг	Подключение (w)	Вес (кг)
920-909	110	315	1115	Оцинкован	16	5
920-910	110	315	1115	RAL 1023	16	5

Размеры с поворотным кронштейном

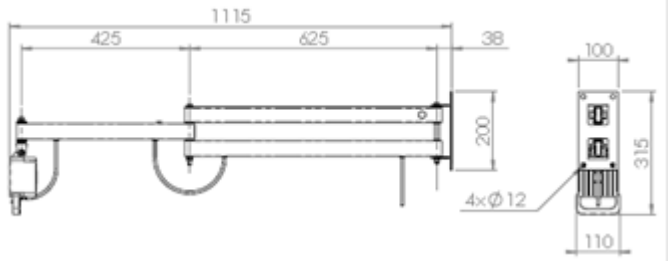

DOCK EQUIPMENT & INDUSTRIAL DOORS

Доковый прожектор LED 12 VDC

Размеры светильника

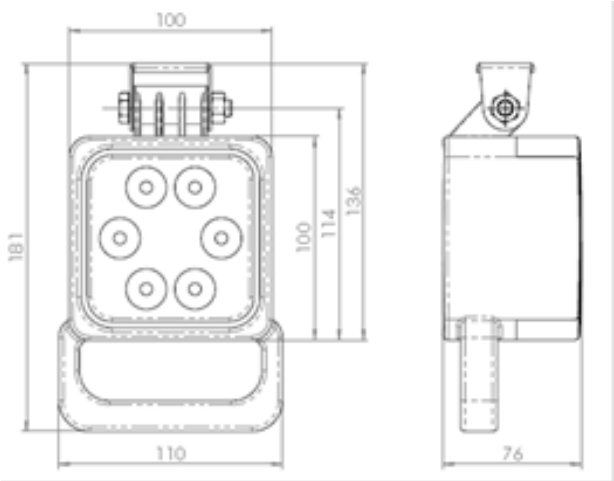

Технические данные

Нормы.....CE
Размеры светильника (LxWxH) .....76x110x181 mm
Размеры с поворотным рычагом (LxWxH).....
.....1115x110x310 mm
Эксплуатационный срок.....50.000 часов
Энергопотребление.....24 W
Количество ламп LED.....6
Напряжение.....12 VDC
Световой поток.....1500 lm
Цветовая температура.....5000-7000 K
Класс защиты.....IP68
Вес набора.....5 kg

Опции

Номер продукта	Описание
920-000950	Трансформатор 24W 220V AC / 12V DC для блока управления
920-000961	Блок управления докового осветителя IP65 с выключателем

Технические данные трансформатора

Нормы.....CE
Энергопотребление.....24 W
Подключение.....90-264V AC / 47-63 Hz
Выходное напряжение.....12 V DC